EJECUCIÓN DEL PLANEAMIENTO, S.L.

Edp General <edp@edp-sl.com>

Fwd: S-MLG-20210011 Punto de conexión y desvío de canalización existente SUNC.BM-4.

1 mensaje

Santiago Hervás Salado <santiago.hervas@edp-sl.com>
Para: EDP <edp@edp-sl.com>

15 de septiembre de 2021, 13:31

15 SET. 2021
Registro de ENTRADA
Nº 3361

EdP
Santiago Hervás Salado
Ingeniero Industrial

952 04 10 47
630 06 44 55
santiago.hervas@edp-sl.com
www.edp-sl.com
Avda. de la Aurora, 55, entreplanta
29006 Málaga (Spain)

*Nota.: Este mensaje se dirige exclusivamente a su destinatario y puede contener información privilegiada y confidencial. Si no es vd. el destinatario indicado, queda notificado de que la utilización, divulgación y/o copia sin autorización está prohibida en virtud de la legislación vigente. Si ha recibido este mensaje por error, le rogamos que nos lo comunique inmediatamente por esta misma vía y proceda a su destrucción.

---------- Forwarded message ---------
De: **desplazamientos red, Servicio** <sdesplazamien@nedgia.es>
Date: jue, 25 feb 2021 a las 7:33
Subject: RE: S-MLG-20210011 Punto de conexión y desvío de canalización existente SUNC.BM-4.
To: Santiago Hervás Salado <santiago.hervas@edp-sl.com>, desplazamientos red, Servicio <sdesplazamien@nedgia.es>
Cc: Briz Martinez, Ricardo <rbriz@nedgia.es>

Buenos días,

Les adjuntamos la documentación relativa al desplazamiento de la infraestructura de red propiedad de Nedgia afectada por su actuación:

- Solución técnica y ficha maniobra.
- Presupuesto PARA PROYECTO
- Condiciones Generales y Particulares.
- Ficha de solicitud de datos para cumplimentar el Convenio en caso de Aceptación
- Memoria/Acuerdo con la zanja tipo y condiciones e instalación de la tubería, en el caso que la obra civil la ejecute el peticionario.

La comunicación por escrito siempre será respondiendo a este email, respondiendo a todos los destinatarios del email.

Pasados 6 meses y en el caso de que no se hubiera firmado el acuerdo, se comunicará a este solicitante la caducidad del expediente procediendo a la anulación del mismo, o si indican que efectivamente se ejecutará se procederá a la revisión de la solución técnica y económica para proceder a la firma del mismo si procede en un plazo no superior a 20 días.

Reciban un cordial saludo.

5352.1
CIJ SVG

nedgia
Grupo Naturgy

NEDGIA, S.A.
Carretera Sevilla-Cádiz, Km 547 Pineda pl. 01
41012 Sevilla (España)

Isabel Maria Romero Muñoz

www.nedgia.es

Ciclo de Infraestructuras

De: Santiago Hervás Salado <santiago.hervas@edp-sl.com>
Enviado el: jueves, 4 de febrero de 2021 8:13
Para: desplazamientos red, Servicio <sdesplazamien@nedgia.es>
CC: Briz Martinez, Ricardo <rbriz@nedgia.es>; Cortes Luque, Mari Cruz <mccortes@nedgia.es>
Asunto: Re: S-MLG-20210011 Punto de conexión y desvío de canalización existente SUNC.BM-4.

Buenos días.

Solo sería necesaria la obra mecánica. La obra civil correría a cuenta de la propiedad.

Muchas gracias y un saludo.

EdP

Santiago Hervás Salado
Ingeniero Industrial

952 04 10 47
630 06 44 55

santiago.hervas@edp-sl.com
www.edp-sl.com

Avda. de la Aurora, 55, entreplanta
29006 Málaga (Spain)

*Nota.: Este mensaje se dirige exclusivamente a su destinatario y puede contener información privilegiada y confidencial. Si no es vd. el destinatario indicado, queda notificado de que la utilización, divulgación y/o copia sin autorización está prohibida en virtud de la legislación vigente. Si ha recibido este mensaje por error, le rogamos que nos lo comunique inmediatamente por esta misma vía y proceda a su destrucción.

El jue, 4 feb 2021 a las 7:10, desplazamientos red, Servicio (<sdesplazamien@nedgia.es>) escribió:

> Buenos días,
>
> Les informamos que se ha dado de alta la afección como DESPLAZAMIENTO con número de expediente S-MLG-20210011 (Agradeceremos citar en sus escritos).
>
> El plazo medio de contestación no será superior a 40 días laborables, y dependerá en cualquier caso de que la documentación aportada sea suficiente para elaborar el presupuesto correspondiente.

Necesitaríamos nos indicara si la valoración técnica económica solicitada es con Obra Civil o únicamente con Obra Mecánica

La comunicación por escrito siempre será respondiendo a este email. De igual modo en copia figura el gestor responsable de la afección.

Reciban un cordial saludo.

nedgia
Grupo Naturgy

Isabel Maria Romero Muñoz

Ciclo de Infraestructuras

De: Santiago Hervás Salado <santiago.hervas@edp-sl.com>
Enviado el: miércoles, 3 de febrero de 2021 19:03
Para: desplazamientos red, Servicio <sdesplazamien@nedgia.es>
CC: Briz Martinez, Ricardo <rbriz@nedgia.es>
Asunto: S-MLG-20210011 Punto de conexión y desvío de canalización existente SUNC.BM-4.

CIBERSEGURIDAD NATURGY - Este es un **CORREO EXTERNO**: Verifique remitente antes de abrir adjuntos o acceder a links

Buenas tardes.

Estamos redactando la modificación de elementos del sector SUNC.BM-4. En dicha modificación de elementos se prevé la ampliación de las superficies comerciales de Plaza Mayor Shopping y del Designer Outlet Center(DOC) que actualmente están en dicho sector.

Para la ejecución del Designer Outlet Center se desvió en 2018 la conducción de Gas Natural PEØ160mm que discurre por Alfonso Ponce de León. El proyecto de desvío tiene referencia S-MLG-20170012. Dicha conducción interfiere con la ampliación del DOC, por lo que se propone un trazado de desvío en el plano adjunto.

Así mismo, se solicita punto de conexión para la ampliación de DOC(se prevé que se instalará una potencia de gas de 300kW) y para la ampliación de Plaza Mayor Shopping (con una potencia de 300kW).

Se adjuntan plano de emplazamiento, de situación y de redes existentes y propuestas de Gas Natural.

Muchas gracias y un saludo.

EdP

Santiago Hervás Salado
Ingeniero Industrial

952 04 10 47
630 06 44 55

santiago.hervas@edp-sl.com
www.edp-sl.com

Avda. de la Aurora, 55, entreplanta
29006 Málaga (Spain)

*Nota.: Este mensaje se dirige exclusivamente a su destinatario y puede contener información privilegiada y confidencial. Si no es vd. el destinatario indicado, queda notificado de que la utilización, divulgación y/o copia sin autorización está prohibida en virtud de la legislación vigente. Si ha recibido este mensaje por error, le rogamos que nos lo comunique inmediatamente por esta misma vía y proceda a su destrucción.

Este mensaje va exclusivamente dirigido al destinatario indicado, siendo la información contenida en el mismo de carácter restringido o confidencial. Está prohibido el uso directo o indirecto del mismo, no autorizándose su publicación, reproducción, distribución o retransmisión, total o parcial. Si ha recibido este mensaje por error, le rogamos lo ponga en nuestro conocimiento inmediatamente, por esta misma vía. Ejecución de Planeamiento S.L. no es responsable de que terceras personas puedan llegar a conocer el contenido del presente mensaje durante su transmisión. Si el destinatario de este mensaje no consintiera la utilización del correo electrónico, rogamos lo ponga en nuestro conocimiento.
En cumplimiento de la Ley Orgánica de protección de Datos Personales le informamos que Ejecución de Planeamiento S.L. es responsable de ficheros de datos personales que están actualmente inscritos en el Registro General de Protección de Datos Personales, de consulta pública en www.agpd.es.
Así mismo y en cumplimiento de los artículos 15 y 16 de la LOPD le informamos que usted puede oponerse al tratamiento de sus datos personales dirigiéndose por escrito a Ejecución de Planeamiento S.L. en Avda. de la Aurora, núm. 55, entreplanta, Málaga, C.P. 29.006. Email: edp@edp-sl.com

This message is exclusively directed to the intended recipient, with the information contained herein as a restricted or confidential. Is prohibited direct or indirect use of the same, unauthorized publication, reproduction, distribution or retransmission, in whole or in part. If you have received this message in error, please so please notify us immediately, in the same way. Ejecución de Planeamiento S.L.. is not responsible for that third parties may come to know the contents of this message during transmission. If the recipient of this message does not consent to the use of electronic mail, please put it in our knowledge.
In compliance with the Organic Law on Personal Data Protection, we inform you that Ejecución de Planeamiento S.L. is responsible for personal data files that are currently registered in the department of Protection of Personal Data, www.agpd.es. public consultation
Likewise, and in pursuance of Articles 15 and 16 of the Data Protection Act to inform you that you may object to the processing of personal data by writing to the Ejecución de Planeamiento S.L. in Avenida de la Aurora, no. 55, Entreplanta, Malaga, C.P. 29,006. Email: edp@edp-sl.com

Este mensaje va exclusivamente dirigido al destinatario indicado, siendo la información contenida en el mismo de carácter restringido o confidencial. Está prohibido el uso directo o indirecto del mismo, no autorizándose su publicación, reproducción, distribución o retransmisión, total o parcial. Si ha recibido este mensaje por error, le rogamos lo ponga en nuestro conocimiento inmediatamente, por esta misma vía. Ejecución de Planeamiento S.L. no es responsable de que terceras personas puedan llegar a conocer el contenido del presente mensaje durante su transmisión. Si el destinatario de este mensaje no consintiera la utilización del correo electrónico, rogamos lo ponga en nuestro conocimiento.
En cumplimiento de la Ley Orgánica de protección de Datos Personales le informamos que Ejecución de Planeamiento S.L. es responsable de ficheros de datos personales que están actualmente inscritos en el Registro General de Protección de Datos Personales, de consulta pública en www.agpd.es.
Así mismo y en cumplimiento de los artículos 15 y 16 de la LOPD le informamos que usted puede oponerse al tratamiento de sus datos personales dirigiéndose por escrito a Ejecución de Planeamiento S.L. en Avda. de la Aurora, núm. 55, entreplanta, Málaga, C.P. 29.006. Email: edp@edp-sl.com

This message is exclusively directed to the intended recipient, with the information contained herein as a restricted or confidential. Is prohibited direct or indirect use of the same, unauthorized publication, reproduction, distribution or retransmission, in whole or in part. If you have received this message in error, please so please notify us immediately, in the same way. Ejecución de Planeamiento S.L.. is not responsible for that third parties may come to know the contents of this message during transmission. If the recipient of this message does not consent to the use of electronic mail, please put it in our knowledge.
In compliance with the Organic Law on Personal Data Protection, we inform you that Ejecución de Planeamiento S.L. is responsible for personal data files that are currently registered in the department of Protection of Personal Data, www.agpd.es. public consultation
Likewise, and in pursuance of Articles 15 and 16 of the Data Protection Act to inform you that you may object to the processing of personal data by writing to the Ejecución de Planeamiento S.L. in Avenida de la Aurora, no. 55, Entreplanta, Malaga, C.P. 29,006. Email: edp@edp-sl.com

---

5 adjuntos

envío gas.dwg
6553K

S-MLG-20210011 PTO.pdf
380K

MEMORIA ACUERDO TIPO Obra Mecánica.pdf
1693K

CONDICIONES GENERALES Y ESPECIFICO ANEXO.pdf
543K

Ficha Solicitud de datos.xlsx
13K

CONDICIONES GENERALES

Plazo de validez: 6 meses desde la fecha de envío del presupuesto. **Pasado este plazo sin la firma de la Memoria-Presupuesto, el presupuesto se considerará caducado y recibirá la notificación de caducidad vía email informándole de la anulación del mismo**. Si efectivamente se ejecutará, se realizará su correspondiente actualización de solución técnica y económica en un plazo no superior a 20 días laborables.

La valoración se ha realizado según la documentación aportada por el solicitante.

Cualquier modificación de la solución técnica propuesta o variaciones en la documentación aportada por el solicitante exigirá de una nueva propuesta técnica y/o económica con un plazo máximo de contestación de 20 días laborables.

La recepción de este presupuesto no implica ninguna relación contractual a nivel de plazos, siendo condición necesaria la firma de la Memoria-Presupuesto, y atender a todas las cláusulas de la misma.

Recordamos que cualquier comunicación y envío de documentación será mediante correo electrónico respetando escrupulosamente el hilo de mismo con todos sus destinatarios.

CONDICIONES PARTICULARES

En caso de aceptación del presupuesto deberán enviarnos por correo electrónico la siguiente documentación:

- Ficha datos del solicitante en formato Excel correctamente cumplimentada. Cualquier falta de información en la ficha será motivo de rechazo. Con los datos facilitados por el peticionario se confeccionará la Memoria-Presupuesto que se enviará nuevamente al solicitante para proceder a la firma electrónica y posterior devolución.
- Aportar previsión de inicio de ejecución de la obra**.**
- Aportar copia de la tarjeta CIF del solicitante.
- En el caso de acogerse al Sujeto Pasivo del Iva, **Certificado de ISP**
- Forma de pago:
    - Si la obra se ejecuta en el año en curso se abonará el 100% del presupuesto a la aceptación del mismo.
    - Si la obra no se ejecuta en el año en curso, se abonará el 50% del presupuesto (IVA incluido) a la aceptación del mismo y el otro 50% en el primer trimestre del año en que se vaya a ejecutar la obra y siempre antes de la ejecución de la misma.
    - Números de cuenta donde se realizará el ingreso según la sociedad afectada:

Sociedad	IBAN COMPLETO
NEDGIA CEGAS, S.A.	IBAN: ES22 2100 2193 2002 0013 4120
NEDGIA ANDALUCIA, S.A.	IBAN: ES11 2100 2587 8302 1003 3370
NEDGIA CASTILLA - LA MANCHA, S.A.	IBAN: ES13 2100 2359 8102 0012 4739
NEDGIA NAVARRA, S.A.	IBAN: ES61 2100 0900 9102 1120 4962
NEDGIA RIOJA, S.A.	IBAN: ES41 2100 0900 9902 1120 4736
NEDGIA CASTILLA - LEON, S.A.	IBAN: ES73 2100 0900 9602 1125 9500
NEDGIA GALICIA, S.A.	IBAN: ES69 2100 0900 9402 1124 4538
NEDGIA CATALUNYA, S.A.	IBAN: ES91 0081 5172 8100 0100 7603
NEDGIA MADRID, S.A.	IBAN: ES09 0081 5172 8600 0130 2841
NEDGIA ARAGON, S.A.	IBAN: ES16 2100 8740 5002 0035 9084
NEDGIA, S.A.	IBAN: ES32 2100 8740 5002 0035 8990
GAS NATURAL TRANSPORTE, S.L.	IBAN: ES83 2100 0900 9902 1139 5264
GAS NATURAL SDG, S.A.	IBAN: ES35 0081 5172 8100 0102 8108
GAS NATURAL REDES GLP , S.A.	IBAN: ES29 2100 2931 9302 0051 3915

- Emisión de Factura. Una vez recibido el ingreso correspondiente se procederá generar la factura correspondiente

- **Una vez satisfecho el pago que corresponda y aceptado el acuerdo (Memoria-Presupuesto), *NEDGIA* iniciará las gestiones para la confección del proyecto y compra de los materiales necesarios para ejecutar la obra.**

- En los casos que la obra civil sea realizada por el contratista del solicitante, será obligatorio la presentación de la licencia de obras donde quede reflejado que ampara las modificaciones de las instalaciones propiedad de NEDGIA y que tiene que ejecutar.

- En el caso de corresponder a Obras donde el promotor es un Organismo público, deberán presentar un escrito de exoneración de las correspondientes autorizaciones.
- No obstante, si por motivo de las obras fuese necesario canalizar la tubería o instalaciones por terrenos privados, la obtención de los mutuos acuerdos y/o expropiaciones serán tramitadas por El Solicitante, debiendo contemplar en ellas las cláusulas especificadas en el Anexo 3 de la memoria presupuesto.

- Si es necesario y durante la elaboración del Proyecto de Desplazamiento, el Solicitante aportará un Certificado justificando que la totalidad de la nueva ubicación de la red de Nedgia se encuentra dentro de terrenos expropiados o con servidumbre al efecto para la ejecución de las obras y servicios de la red de Nedgia. Debe venir anexado a dicho certificado las actas de ocupación del efectivo

derecho de ocupación de las parcelas y un plano de expropiaciones donde figure la ubicación de la red de Nedgia afectada por las obras.

- **Plazos mínimos a tener en cuenta previo a la adjudicación de la obra y CONTADOS A PARTIR DE LA FIRMA DEL ACUERDO según tipología del proyecto indicado en el presupuesto. Si el proyecto es especifico el plazo mínimo no será inferior a 7 meses. Si la tipología de proyecto es PACA y las tramitaciones las gestiona Nedgia, el plazo mínimo no será superior a 5 meses.**

- Cuando las concesiones de estas autorizaciones estén en poder de *NEDGIA* y dispongamos de todos los materiales necesarios para ejecutar la obra, se informará al solicitante vía correo electrónico de la adjudicación de la obra aportando la Memoria-Presupuesto firmada y datos de contacto de la delegación y dirección de obra.

- El tiempo mínimo para poder comenzar la obra será de 30 días necesarios para realizar trámites internos que se corresponden con la Adjudicación, Materiales, Asignación DF y CSyS y gestión del PSS si procede.

DATOS NECESARIOS A APORTAR EL ADJUDICATARIO DE LA OBRA PARA ELABORAR EL ACUERDO O CONVENIO DEL DESPLAZAMIENTO Y/O PROTECCION DE LA RED DE GAS NATURAL

(*)Datos del Promotor: (Solicitante)

Nombre del Promotor: _____

Domiciliada en: _____

Código Postal: _____

CIF: _____

Titulo del proyecto de la Obra del Promotor: _____

Indicar si es de aplicación el régimen de inversión del sujeto pasivo según "art. 84.Uno.2º.f) de la Ley 37/1992 de Impuesto sobre el Valor Añadido"

SI	NO

(en caso afirmativo nos han de hacer llegar el escrito con el formato de la empresa que lo certifica, indicándolo, adjuntamos modelo de ejemplo)

Datos técnicos de Seguridad y Salud de las obras del Promotor
Coordinador de Seguridad y Salud:

Empresa: _____

Nombre: _____

Apellidos: _____

CIF: _____

Datos de la Empresa Adjudicataria de la Obra

Nombre: _____

Domiciliada en: _____

CIF: _____

Código Postal: _____

Representada por Don/Doña: _____

Mayor de Edad con DNI: _____

Datos técnicos de Ejecución de Obra _____

Nombre de la Empresa de la obra Civil: _____

Nombre del Director de Obra o Jefe de Obra: _____

Titulación: _____

Nº de Colegiado: _____

Colegio: _____

Teléfono de contacto: _____

Correo electrónico: _____

(*)DATOS GESTIÓN ECONIMICA:

Datos de la Empresa que abonara el coste del desplazamiento

Nombre: _____

Domiciliada en: _____

CIF: _____

Municipio: _____

Provincia: _____

Código Postal: _____

Representada por Don/Doña: _____

Mayor de Edad con DNI: _____

en condición de apoderada/o en virtud de los poderes otorgados el día _____

ante el Notario D. _____

Con el Nº de su protocolo _____

Información necesaria que se debe aportar:
• Tarjeta de identificación fiscal

(*)Datos de la persona a efectos de coordinación

Empresa: _____
Nombre y Apellidos _____
Dirección _____
Teléfono de contacto: _____
Correo electrónico: _____

NOTA:
En el caso de no encontrarse la obra a realizar dentro del entorno de la obra principal, solo son necesario los datos referenciados con (*)

Previsión de ejecución de obra_____

ACUERDO MEMORIA PRESUPUESTO DESPLAZAMIENTO RED «Sociedad_Nedgia»

Nº Expediente	«Expediente_SISS»
Red Afectada	«Red_Afectada»
Solicitante	«Interlocutor_Peticionario»
Título del Proyecto	**«Título_Proyecto_Solicitante»** **«Título_del_Proyecto_Nedgia»**
Población	«Población»
Provincia	«Provincia»
Rango de Presión	«Rango_de_Presión»

Acuerdo de Desplazamiento OBRA MECANICA de la red de «Sociedad_Nedgia»

Reunidos

En Sevilla, a 31 de Octubre de 2019

De una parte ***«Peticionario»*** en adelante ***El Solicitante*** actuando en nombre/representación del promotor de la obra: **"«Título_Proyecto_Solicitante»"** domiciliada a efectos del presente acuerdo en calle **«Dirección_Peticionario»,** con el código postal **«CP_Peticionario» de «Municipio_Peticionario», «Provincia_Peticionario»** con el CIF **«NIF_Peticionario»** y en su nombre y representación **«Representante_Peticionario»**, mayor de edad con el DNI **«DNI_Representante_Peticionario»**.

En su condición de apoderado/a en virtud de los poderes otorgados el **«Fecha_Poderes»** ante el Notario **«Notario_Poderes»**, con el número **«Protocolo_Poderes»** de su protocolo.

Y de la otra parte, **«Sociedad_Nedgia»** con capacidad de gestión y disposición del activo como promotor del desplazamiento, domiciliada en **«Dirección_Nedgia», con CIF «NIF_Nedgia»** representada por **«Representante_Nedgia»**, mayor de edad y con D.N.I. nº **«DNI_Representante_Nedgia»,** con domicilio a efectos de comunicación en **«Dirección_Nedgia».**

Reconociendo ambos comparecientes en el carácter con el que actúan de recíproca capacidad de obrar para llegar el siguiente Acuerdo,

EXPONEN

I.- Que ***El Solicitante (Promotor o adjudicatario)*** ha resultado designado a realizar las obras que pertenecen al proyecto de **"«Título_Proyecto_Solicitante»",** en el Municipio de **«Población»**.

II.- Que las referidas obras afectan al trazado actual de la canalización e instalaciones de *gas natural*, la actividad de las cuales es la Distribución de Gas, y con un rango de presión máxima de operación (MOP) igual o inferior a «Rango_de_Presión».

III.- Que a este efecto y con la finalidad de ejecutar las obras de acuerdo con lo referido en el ***Proyecto***, ***del Solicitante,*** en nombre y representación del ***promotor*** de la obra, solicita a ***«Sociedad_Nedgia»*** como titular de la autorización administrativa para la conducción de gas natural a través de la canalización e instalaciones afectadas por las obras descritas en el **Anexo 1,** se efectué el desplazamiento de sus infraestructuras, de conformidad con las cláusulas que se describen en el documento adjunto.

Y para que así conste, en prueba de conformidad se firma el presente Acuerdo, así como todas las hojas que lo componen, por duplicado, en el lugar y fecha que consta al principio del documento.

Por ***El Solicitante:***	Por ***«Sociedad_Nedgia»***
«Representante_Peticionario»	**«Representante_Nedgia»**

MEMORIA

ÍNDICE DE CLÁUSULAS

1.- OBJETO

2.- ALCANCE y DESCRIPCIÓN BÁSICA de los TRABAJOS

3.- REPRESENTACIÓN

4.- SUPERVISIÓN y CONTROL de las OBRAS

5.- FINALIZACIÓN-RECEPCIÓN de los TRABAJOS

6.- VALORACIÓN ECONÓMICA de la INDEMNIZACIÓN

7.- CONDICIONES de PAGO

8.- PERMISOS y SERVIDUMBRES

9.- PLAZOS de EJECUCIÓN

10.- VIGENCIA del PROYECTO

11.- JURISDICCIÓN

12.- ACEPTACIÓN

ANEXO 1: DESCRIPCIÓN del PROYECTO

ANEXO 2: DETALLE ECONÓMICO de la INDEMNIZACIÓN

ANEXO 3: SERVIDUMBRE

ANEXO 4: PLANOS de PROYECTO

ANEXO 5: DOCUMENTACIÓN A CUMPLIMENTAR ANTES DEL INICIO Y AL FINAL DE OBRA

- ACUERDO de ACEPTACIÓN de OBRA
- ACTA DE REUNIÓN DE COORDINACIÓN DE ACTIVIDADES EMPRESARIALE
- ACTA DE FINALIZACIÓN DE OBRAS

1.- OBJETO

El objeto del presente documento y sus correspondientes anexos es establecer las condiciones y las características técnico-económicas de la indemnización y de coordinación en materia de actividades empresariales y de prevención de riesgos, que regirán para la realización del desplazamiento solicitado de las instalaciones de gas afectadas.

2.- ALCANCE Y DESCRIPCIÓN BÁSICA de los TRABAJOS

Con carácter general, para acometer el desplazamiento solicitado será necesario realizar las siguientes actuaciones:

- Elaboración y tramitación del Proyecto de Autorización y Proyecto Constructivo específico.
- Elaboración del estudio de seguridad o estudio básico, según proceda, específico para los trabajos necesarios para el Desplazamiento.
- Solicitud y obtención de las licencias, permisos **POR PARTE DEL SOLICITANTE**
- Previsión y Suministro de materiales.
- Obra civil. **POR PARTE DEL SOLICITANTE**
- Montaje mecánico y conexiones.
- Pruebas de la nueva canalización e instalaciones.
- Puesta en gas.
- Desconexión y anulación de la tubería e instalaciones afectadas.

«Sociedad_Nedgia» se encargará de promover y gestionar los trabajos necesarios para el desplazamiento a través de la/s empresa/s contratada/s que designe y de acuerdo con ***el proyecto de Desplazamiento*** cuya descripción se detalla en el **Anexo 1** y que se ha confeccionado basándose en la documentación e información aportada por ***El Solicitante (Promotor o adjudicatario).***

Buscando la protección de los trabajadores en la ejecución de los trabajos, ***«Sociedad_Nedgia»*** establecerá un sistema de organización de la obra de ***Desplazamiento*** que garantice la coherencia en la aplicación de las disposiciones de seguridad y salud, con el nombramiento de un Coordinador de Seguridad en fase de ejecución, que en coordinación con el sistema establecido en la obra, responda a lo establecido en el Real Decreto 1627/1997 de 24 de octubre y en el Real Decreto 171/2004 de 30 de enero.

La ejecución de las instalaciones se realizará en cumplimiento de la reglamentación urbanística aplicable: el Reglamento Técnico de distribución y utilización de combustibles gaseosos y sus instrucciones técnicas complementarias (Real Decreto 919/2006), el Reglamento de Redes y Acometidas de combustibles gaseosos y sus Instrucciones Técnicas Complementarias (ITC´s) en todo aquello que no haya sido derogado por el RD 919/2006, y el resto de normativa vigente aplicable así como de los pliegos existentes de condiciones generales y particulares de ***«Sociedad_Nedgia»***.

El ***Desplazamiento*** se realizará de forma que la nueva conducción a instalar quede lo más cerca posible a su antigua ubicación, en zona accesible y de fácil localización para su futuro mantenimiento.

Previo al inicio de los trabajos, será imprescindible comprobar sobre el terreno la situación de la canalización e instalaciones existentes así como concretar los límites de la afección y de la obra a realizar. Los trabajos de localización de las instalaciones existentes se realizarán en cualquier caso bajo la supervisión de ***«Sociedad_Nedgia».***

Será responsabilidad ***del solicitante (promotor o adjudicatario)*** marcar sobre el terreno los límites de la afección y la ubicación o trazado de las instalaciones a desplazar.

Durante el proceso constructivo, ***«Sociedad_Nedgia»*** y ***el solicitante*** reconocen la importancia de garantizar y preservar el cumplimiento de las condiciones reglamentarias de instalación de la canalización e instalaciones de gas, y en especial las profundidades, elementos de señalización y las distancias mínimas reglamentarias entre las diferentes redes de servicios que afecten al Proyecto de ***Desplazamiento*** de la red o redes afectadas.

En el marco de atención preferente que se confiere a este aspecto, ***el solicitante*** planificará los trabajos de tal forma que la obra mecánica correspondiente al ***Desplazamiento*** sea preferiblemente realizada una vez instaladas las conducciones, cables o tuberías de las otras redes de servicios que pudieran afectar a la zona de instalación de la nueva canalización e instalaciones de gas.

Mientras duren las obras ***del proyecto de Desplazamiento***, se mantendrá el servicio de gas (en todo momento) la red existente y las maniobras de conexión se realizaran en horas y días que el servicio lo permita.

3.- REPRESENTACIÓN.

Para todos los aspectos relacionados con el presente Acuerdo, actuará como interlocutor por parte de ***«Sociedad_Nedgia»***:
Nombre: «Interlocutor_Nedgia_OT»
Dirección: «Dirección_Interlocutor_Nedgia_OT»
Teléfono: «Teléfono_Interlocutor_Nedgia_OT»
Correo Electrónico: «Mail_Interlocutor_Nedgia_OT»

Interlocutor de **«Sociedad_Nedgia»** en la fase de ejecución:
Nombre: «Interlocutor_Nedgia_Ejecución»
Dirección: «Dirección_Interlocutor_Nedgia_Ejecución»
Teléfono: «Teléfono_Interlocutor_Nedgia_Ejecución»
Correo Electrónico: «Mail_Interlocutor_Nedgia_Ejecución»

Por parte ***del solicitante (Promotor o adjudicatario)*** la persona designada a efectos de coordinación y gestión será:
Nombre: «Interlocutor_Peticionario»
Teléfono: «Teléfono_Interlocutor_Peticionario»
Dirección: «Dirección_Interlocutor_Peticionario»
Dirección correo electrónico: «Mail_Interlocutor_Peticionario»

4.- SUPERVISIÓN y CONTROL de las OBRAS.

El solicitante comunicará al representante de ***«Sociedad_Nedgia»*** 30 días antes del inicio de las obras mediante escrito al efecto, lo siguiente:

- Fecha prevista de inicio de las obras y programa básico de ejecución relacionado con las obras del ***desplazamiento.***

- Director Facultativo designado al efecto por el ***promotor*** de las Obras ***del Proyecto de El Solicitante***

- Coordinador de Seguridad y Salud de las obras ***del proyecto de El Solicitante,*** a quién el ***promotor*** de las obras le habrá encargado la necesaria coordinación con el Coordinador de Seguridad y Salud nombrado por ***«Sociedad_Nedgia»*** para la ejecución del ***Proyecto de Desplazamiento***. Para ello, se adjunta modelo de acta de Reunión de Coordinación de Actividades Empresariales en el **Anexo 5** del presente documento.

«Sociedad_Nedgia»*, como propietaria de las instalaciones* ***de Distribución*** *de gas afectadas, y por la singularidad de éstas, podrá realizar a su cargo, cuando lo estime conveniente, los controles de calidad oportunos durante la ejecución de las obras* ***del proyecto de El Solicitante***

hasta su finalización, incluyendo la posibilidad de efectuar catas de reconocimiento.

En el caso de que en alguno de los controles de calidad efectuados se detectasen incumplimientos de las condiciones definidas en el proyecto y reglamentos aplicables, estos serán corregidos según sea el origen del incumplimiento, a cargo de ***«Sociedad_Nedgia»*** *o a cargo* ***del solicitante,*** *efectuándose las comunicaciones a las Direcciones Facultativas correspondientes*

5.- FINALIZACIÓN - RECEPCIÓN de los TRABAJOS

Al finalizar los trabajos objeto del presente Acuerdo, los representantes de ***«Sociedad_Nedgia» y de El solicitante y los Directores Facultativos de «Sociedad_Nedgia»*** **y** ***del promotor de las obras,*** firmarán un ACTA DE FINALIZACIÓN DE OBRA (Modelo ***anexo 3,*** facilitado conjuntamente con el presente documento) en la que se aceptan por ambas partes que los trabajos y la ubicación final del tubo y las instalaciones de ***«Sociedad_Nedgia»*** responden a lo dictado en el presente Acuerdo, que las condiciones de instalación cumplen con todos los Reglamentos, Normas, Especificaciones y otros requisitos aplicables y que las instalaciones abandonadas por ***«Sociedad_Nedgia»*** están debidamente inertizadas **y pueden ser retiradas o a vertedero o achatarradas por *el solicitante*.**

Si es precisa, además, una vez finalizada la obra, se efectuará el cierre económico de los trabajos realizados.

6.- VALORACION ECONÓMICA de la INDEMNIZACIÓN

La valoración económica total de la indemnización por la ejecución de los trabajos por parte de ***«Sociedad_Nedgia»*** asciende al importe total de **«Presupuesto_sin_IVA» «IVA»**, con el desglose especificado en el **Anexo 2**.

Los costes indicados en esta valoración han sido obtenidos de acuerdo a lo referenciado en el escrito enviado por ***el solicitante*** a ***«Sociedad_Nedgia»*** en fecha ***«Fecha_Presupuesto»*.**

En el caso de que no se ejecutara el desplazamiento se devolverían todas las partidas del presupuesto excepto los Gastos Técnicos Administrativos y las partidas correspondientes de Otros Conceptos donde se hubiera incurrido en gastos.

Las partidas adicionales que pudieran surgir no contempladas en la valoración se evaluaran aparte y serán aceptadas por ***el solicitante***, antes de la realización material de estas o en su defecto, una vez finalizada la obra.

La valoración económica arriba indicada no incluye el importe de los trabajos en el caso de que se tuvieran que realizar desmontes y/o rellenos en el/los tramo/s afectado/s, corriendo por cuenta de ***El Solicitante*** los gastos ocasionados para dejar el terreno a su rasante definitiva (cota 0), para proceder directamente a los trabajos de excavación de zanjas.

7.- CONDICIONES de PAGO

El Solicitante, en nombre/representación del Promotor de las obras, abonara todos los gastos que ocasionen los trabajos y servicios necesarios para la ejecución y puesta en servicio del ***Desplazamiento*** a ***«Sociedad_Nedgia»,*** la indemnización fijada en la cláusula anterior de acuerdo, mediante aceptación por escrito del presupuesto indicado en la cláusula anterior,

con las siguientes condiciones de pago:

Cuando la obra se realice en el año en curso:

- ***1oo% pago único + IVA en la aceptación de la valoración***

Cuando la obra no se realice en el año en curso:

- ***1 er pago del 50% + IVA a la aceptación de la valoración***
- ***2º pago de 50% restante + IVA en el primer trimestre del año de ejecución y siempre antes del inicio de la obra.***

Datos bancarios de la cuenta para la transferencia: según la sociedad de ***«Sociedad_Nedgia»***

«Sociedad_Nedgia» ***«IBAN_COMPLETO»***

IBAN:	***«IBAN»***
Entidad:	***«Entidad»***
Oficina:	**«Oficina»**
Dígito de Control:	***«Dígito_Control»***
Nº de Cuenta:	***«Nº_Cuenta»***
Titular:	***«Sociedad_Nedgia»***

- Los correspondientes comprobantes de ingreso de las citadas transferencias deberán remitirse a:

Persona asignada para esta gestión:

Nombre: Sra. Maite Arnau Fernandez
Dirección: Plaza del gas Nº 1 BTC 1ª Planta Barcelona 08003
Teléfono: Teléf. 93 403.82.75
Correo electrónico: sdesplazamien@nedgia.es

Con objeto de facilitar la gestión de la documentación, se ruega incluir el nº de expediente de ***«Sociedad_Nedgia»*** *(Que aparece al principio de este documento y al final de esta página) en el texto del justificante de la transferencia.*
Si es de aplicación el régimen de inversión del sujeto pasivo del Art. 84. Uno 2º f de la ley 37/1992 de impuesto sobre el valor añadido, se adjunta modelo de escrito a cumplimenta y firmar en caso de aplicación

Al término de los trabajos, se procederá a la correspondiente medición en función de la cual se realizará la Certificación Final de Obra, teniendo en cuenta el material empleado, así como las posibles variaciones o partidas realizadas y no contempladas en el presente documento.

8.- PERMISOS y SERVIDUMBRES

«Sociedad_Nedgia», como propietaria de los servicios afectados, podrá realizar la gestión de los permisos oficiales o licencias para la ejecución del presente proyecto, que iniciará una vez este documento sea aceptado y firmado por ambas partes.

Asimismo, llevará a cabo, en su caso, la preceptiva tramitación y legalización ante el órgano competente en materia de energía, incluyendo la autorización administrativa y realización, si fuese necesario, de pruebas oficiales y obtención de actas de puesta en servicio.

*No obstante, si por motivo de las obras fuese necesario canalizar la tubería o instalaciones por terrenos privados, la obtención de los mutuos acuerdos y/o expropiaciones serán tramitadas por **El Solicitante**, debiendo contemplar en ellas las cláusulas especificadas en el **Anexo 3**.*

*Si es necesario y previo al inicio de las obras del **Proyecto de Desplazamiento**, **El Solicitante** entregará a **«Sociedad_Nedgia»** la documentación relativa a las servidumbres de paso necesarias y cesión del suelo, para que **«Sociedad_Nedgia»** pueda ejecutar las instalaciones de gas y realizar su posterior explotación y mantenimiento. Adicionalmente, para la redacción del Proyecto, el Solicitante aportará un Certificado justificando que la totalidad de la nueva ubicación de la red de Nedgia se encuentra dentro de terrenos expropiados o con servidumbre al efecto para la ejecución de las obras y servicios de la red de Nedgia. Debe venir anexado a dicho certificado las actas de ocupación del efectivo derecho de ocupación de las parcelas y un plano de expropiaciones donde figure la ubicación de la red de Nedgia afectada por las obras*.

9.- PLAZOS de EJECUCIÓN

En caso de aceptación del presente Acuerdo, ***«Sociedad_Nedgia»*** lo incluirá en su PLAN DE TRABAJOS.

*El plazo de inicio estimado para la ejecución de las obras será de **«Plazo_Inicio» días** a partir de la disposición del material necesario para la realización de las obras, así como la obtención de los permisos y licencias necesarios.*

El plazo de ejecución estimado vendrá determinado por los plazos de ejecución de la obra principal y será de **«Plazo_Ejecución»** hábiles, a contar desde el inicio de las obras, excepto causa justificada o de fuerza mayor no imputable a ***«Sociedad_Nedgia»***

«Sociedad_Nedgia» no responderá del retraso en el desplazamiento de la canalización cuando éste se deba a la demora debida a cualquier causa que no le sea imputable en la

obtención de licencias, permisos, constitución de servidumbres necesarias o cualquier otro trámite o actuación necesaria.

10.- VIGENCIA del PROYECTO

El proyecto que se adjunta tiene un plazo de vigencia de 6 meses. Transcurridos estos sin aceptación quedará sin efecto, debiendo realizarse otro debidamente actualizado en cada una de sus partidas.

Una vez aceptado el proyecto y dentro de los seis meses citados, éste tendrá validez siempre que la realización material de la obra ,se empiece en un plazo no superior a 6 meses, y la duración total de la misma no sea superior a lo indicado en la cláusula NOVENA.

En caso de incumplimiento de las circunstancias citadas anteriormente por motivos no imputables a ***«Sociedad_Nedgia»***, se procederá a la firma de un nuevo documento para poder iniciar o reanudar la obra. En este caso, no servirán de base los precios originales indicados en este proyecto. Así mismo, se certificará la parte de la obra realizada, en caso de que existiera.

11.- JURISDICCIÓN

Para cuantas cuestiones puedan surgir respecto a la interpretación y cumplimiento del presente Acuerdo, ambas partes se someten expresamente a la competencia de los jueces y tribunales de la capital de la Comunidad Autónoma correspondiente al lugar donde se realice el desplazamiento de las instalaciones de gas que constituyen el objeto del Contrato, renunciando a cualquier otro posible fuero.

12.- ACEPTACIÓN

Los capítulos y artículos del presente Acuerdo constituyen una unidad indivisible. Si no se aprueba su contenido en la totalidad el mismo quedará sin efecto, y en consecuencia se tendrá que revisar de nuevo y será motivo de otro Acuerdo.
Y para que conste, en prueba de conformidad se firma el presente acuerdo, así como todas las hojas que componen la memoria del proyecto, por duplicado, en el lugar y fecha que constan en el encabezamiento.

Por ***El Solicitante:***	Por ***NEDGIA ANDALUCÍA S.A.:***
«Representante_Peticionario»	«Representante_Nedgia»

ANEXO 1: DESCRIPCIÓN del PROYECTO

Los trabajos de desplazamiento de red de XX DN-XX

Características del montaje mecánico (Descripción)

1. XXX
2. XXX
3. XXX
4. XXX
5. XXX

Características de la obra civil a realizar por «Peticionario» (Descripción)

1. Todos los trabajos de obras civil necesarios, así como la realización de catas y zanjas para trabajos en carga tanto para la anulación como la restauración del servicio por la nueva tubería de gas natural, conforme a la normativa en vigor y bajo las indicaciones del director facultativo que actúe en nombre de «Sociedad_Nedgia». incluyendo protecciones y repavimentados etc.

Se adjuntan Zanjas tipo a realizar. Las medidas son orientativas; Las dimensiones exactas de la obra civil serán concretadas por la Dirección Facultativa de «Sociedad_Nedgia» en el replanteo de la obra previo al inicio de la misma.

ZANJA TIPO ZONA URBANA TUBO DE PE

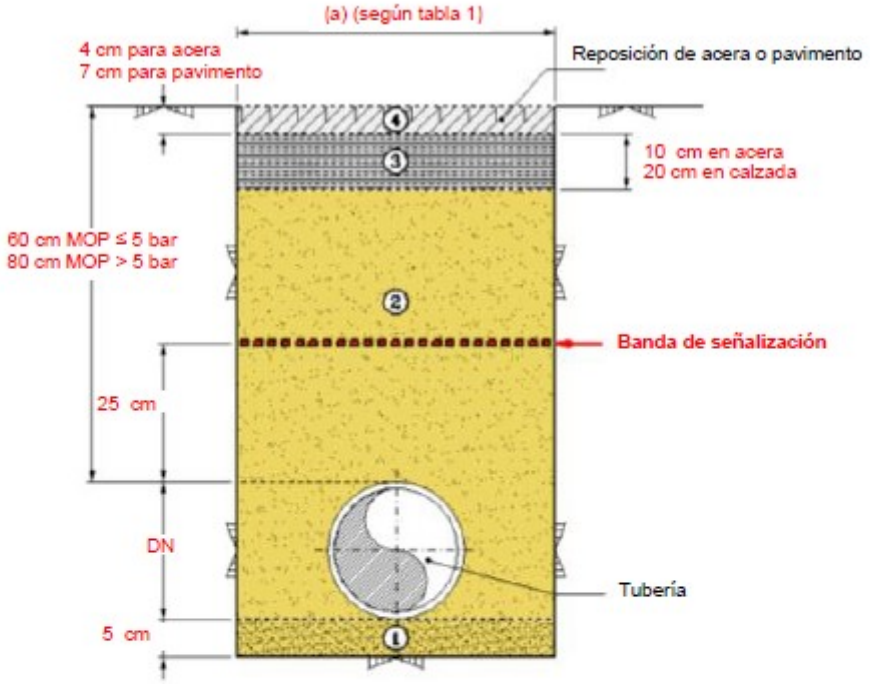

1. Capa de arena seleccionada
(en caso necesario y previa autorización del gestor de obra.)

2. Arena de miga o similar, o procedente de excavación, sin materiales que puedan dañar la tubería.
- El grado de compactación será el que indique la normativa local vigente, en ausencia de ésta se conseguirá un grado de compactación equivalente al 90% del Proctor modificado.
- El material de relleno podrá ser de aporte cuando así lo **permitan** las autoridades competentes.
- Cuando el ancho de zanja sea de 20 cm, el relleno se realizará con mortero de relleno fluido

3. Subbase de Hormigón, mínimo de fck = 150 kg/cm².
Se repondrán dejando la capa en las condiciones de su estado original

4. Reposición de acera o pavimento.
Se repondrán dejando la capa en las condiciones de su estado original

ZANJA TIPO ZONA RURAL / AJARDINADA TUBO DE PE

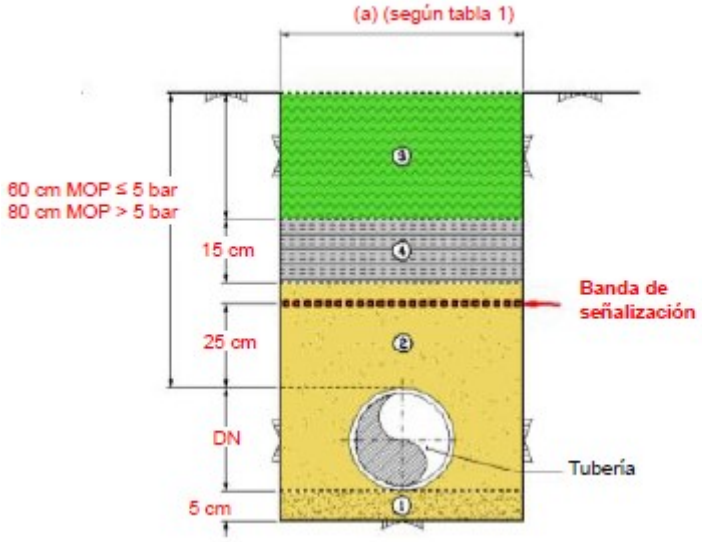

1. Capa de arena seleccionada
(en caso necesario y previa autorización del gestor de obra)

2. Arena de miga o similar, o procedente de excavación, sin materiales que puedan dañar la tubería.
El relleno se compactará: en zonas de paso de vehículos al 90% Proctor modificado, en zonas de paso de peatones o ajardinada al 80% del Proctor modificado y en el resto, se restituirá a la situación original.
El material de relleno podrá ser de aporte cuando así lo permitan las autoridades competentes.

3. Tierra original del terreno

4. Hormigón, mínimo de fck = 150 kg/cm².

ZANJA TIPO PARA ACOMETIDAS CON TALLO POR FACHADA

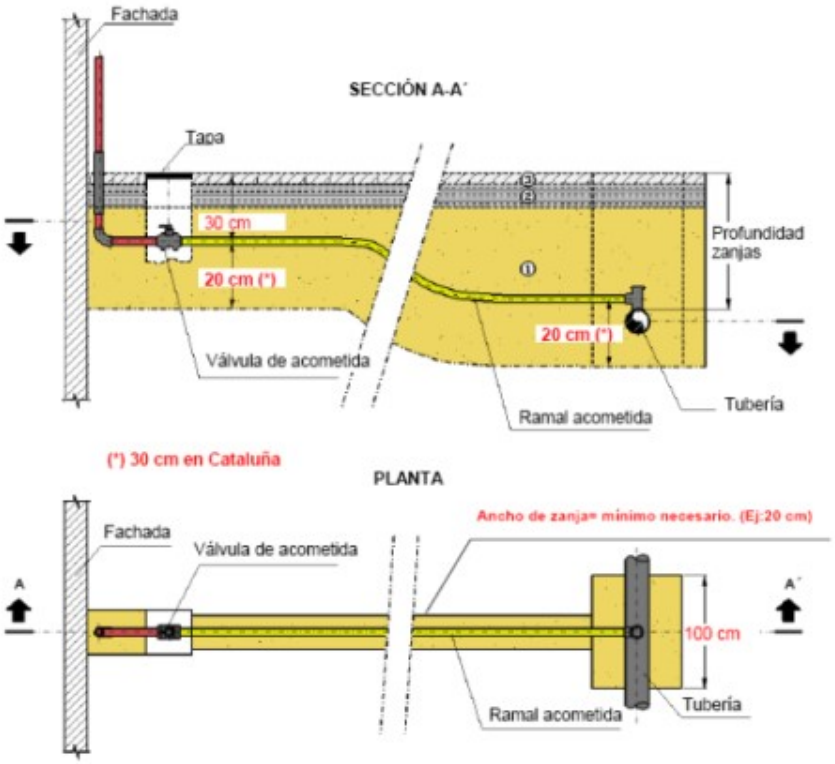

1 Arena de río o similar, o procedente de excavación, sin materiales que puedan dañar la tubería. Cuando el ancho de zanja sea de 20 cm, el relleno se realizará con mortero.

2 Hormigón, mínimo de fck = 150 kg/cm²

3 Reposición de acera o pavimento

CONJUNTO DE MONTAJE TAPA Y MARCO DE POLIPROPILENO

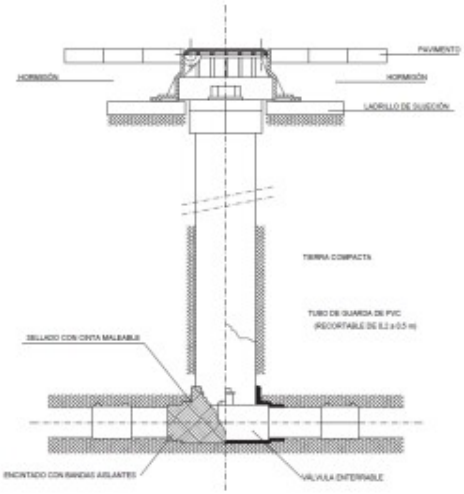

CALA DE CONEXIÓN TIPO EN PE

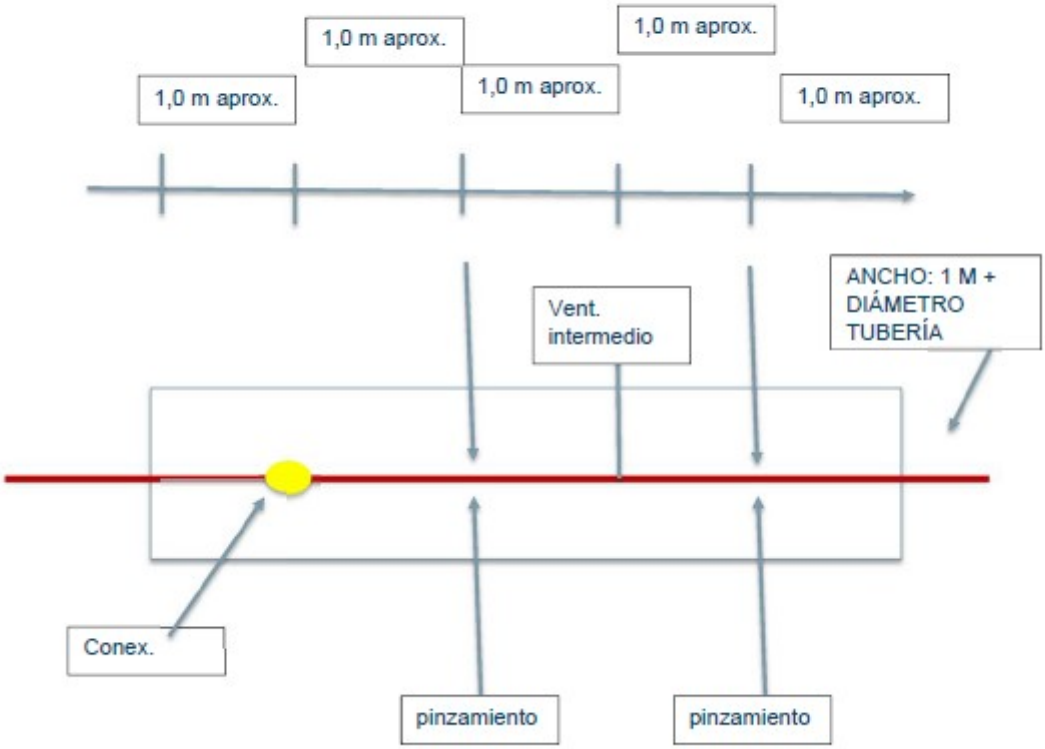

Zanja Tipo Tubería de Acero

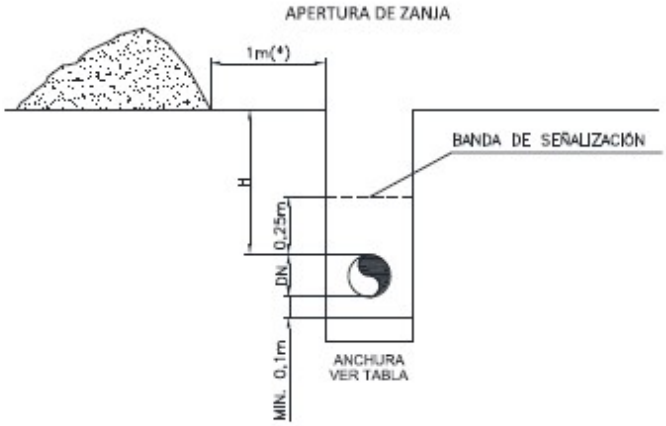

(*)La distancia será inferior a 1 m; si no es posible cumplirla se retirarán las tierras sin hacer acopio de las mismas. En caso de que sea aporte de material, se servirá en el instante del tapado.

PROFUNDIDAD

ZONA	H mínimo
Rural (rocosa)	0.80 m
Urbana bajo acera	0.80 m
Urbana bajo calzada	1.00 m
Zona rural con cultivo	1.00 m

ANCHURA

DN	zanja normal
2" , 3" y 4"	30 cm
6" y 8"	15cm+DN+15cm
10" y 12"	15cm+DN+15cm
>12"	15cm+DN+15cm

NOTAS:

1- Cotas en metros.

2- Cuando, a criterio del TRP, el fondo de la zanja no esté constituido por materiales que puedan dañar el revestimiento, no se excavarán los últimos 0,10 m.

3- Cuando el ancho de zanja en zona urbana sea 200mm, el relleno se realizará con mortero de relleno fluido.

Dimensiones Obra Civil Maniobras en Tubería de Acero

Figura.1-Dimensiones de zanjas en Taladros Simples

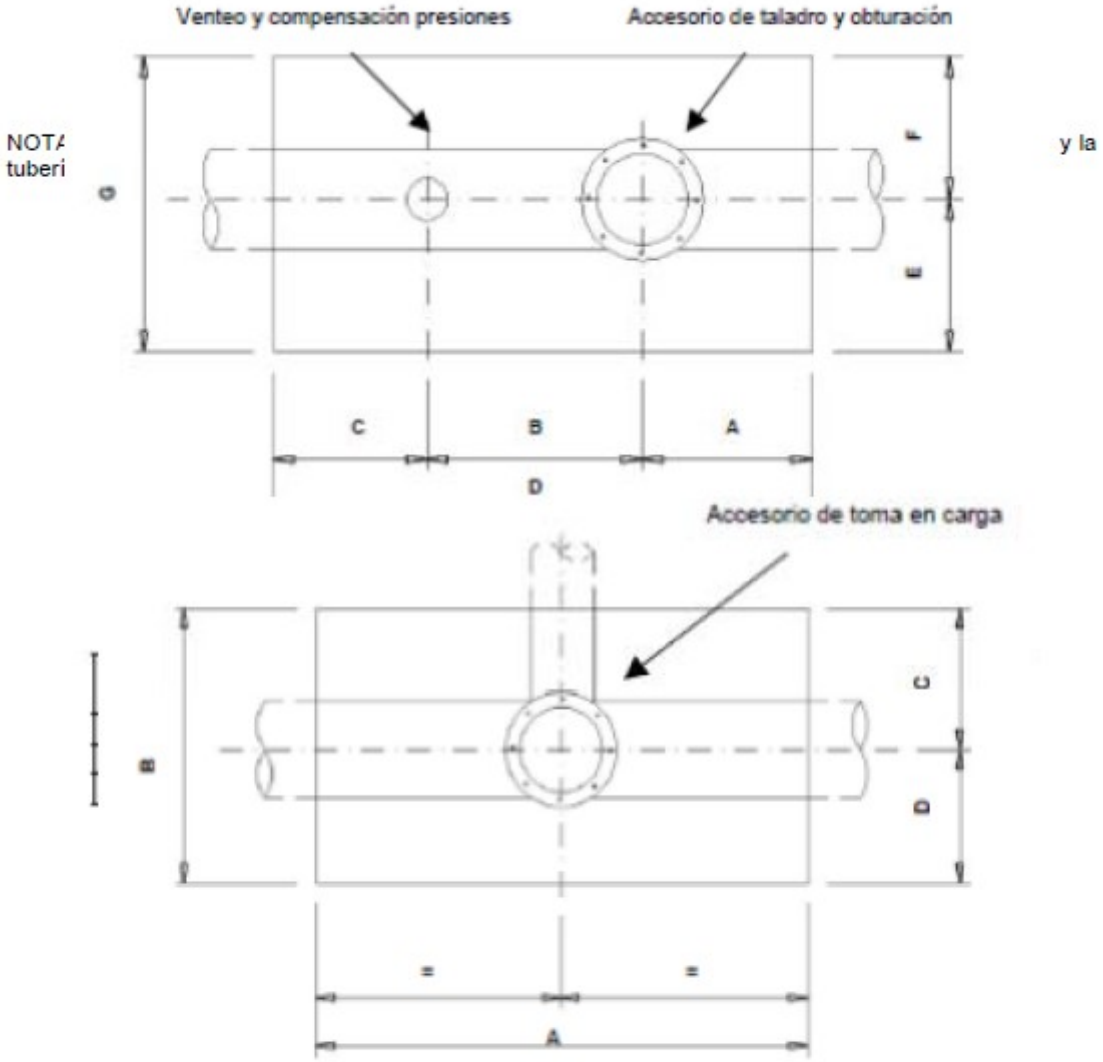

Dimensiones de zanjas en derivaciones

Diámetro conducción derivación (")	COTAS (m)			
	A	B	C	D
2, 3 y 4	1,40	1,20	0,50	0,70
6 y 8	2,00	2,00	1,00	1,00
10 y 12	2,40	2,40	1,20	1,20

Figura.3-Dimensiones de zanjas y distancia entre accesorios en obturaciones

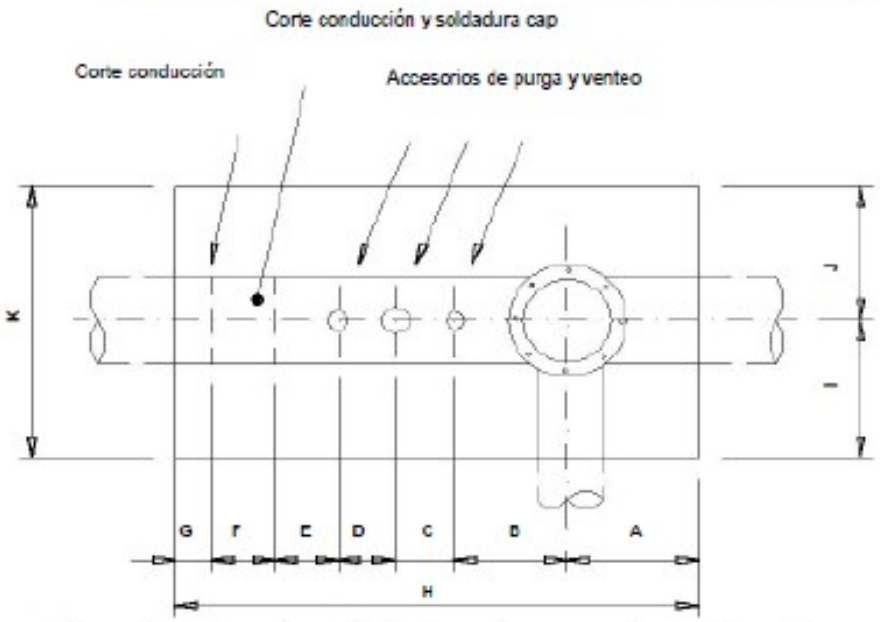

Dimensiones de zanjas y distancias entre accesorios en obturaciones

Diámetro conducción principal (")	COTAS (m)										
	A	B	C	D	E	F	G	H	I	J	K
2, 3 y 4	0,70	0,70	0,70	0,70	0,50	0,50	0,50	4,30	0,70	0,50	1,20
6 y 8	1,00	1,00	1,00	1,00	1,00	1,00	0,70	6,70	1,00	1,00	2,00
10 y 12	1,20	1,00	1,00	1,00	1,00	1,00	0,70	6,90	1,20	1,20	2,40

NOTA: Bajo los accesorios a taladrar deberá prepararse un relleno de tierras entre el fondo de zanja y la tubería que soporte el sobrepeso de la maquinaria instalada sobre los accesorios a taladrar.

ANEXO 2

DETALLE ECONÓMICO DE LA INDEMNIZACIÓN

ANEXO 3: SERVIDUMBRES

(Canalización o instalaciones por terrenos privados)

SERVIDUMBRES DE PASO

Las afecciones serán las siguientes:

A. La imposición de servidumbre perpetua de paso en una franja de 1,5 metros a lado y lado del eje de la canalización instalada para una presión máxima de servicio igual o inferior a 16 bar dentro de las cuales irá enterrada la canalización juntamente con los accesorios, elementos auxiliares y de señalización que ésta necesite.

   Estas franjas se utilizarán para alojar la canalización y para su renovación, vigilancia y mantenimiento. Por tanto, se dispondrá de estas franjas para su libre acceso de personal, elementos y medios necesarios con el pago de los daños que se ocasiones en cada caso.

   Los límites de estas franjas quedaran dentro de la ocupación temporal. Quedará prohibido efectuar trabajos de labranza o similares a una profundidad superior a 50 cm.

   No estará permitido efectuar edificaciones o construcciones de cualquier tipo, aunque tengan carácter provisional o temporal, ni efectuar ningún tipo de acto que pueda dañar o perturbar el buen funcionamiento, vigilancia, conservación, reparaciones o sustituciones necesarias de la canalización o de sus instalaciones auxiliares, a la distancia de 1,5 metros para canalizaciones de MOP hasta 16 bar medidas a lado y lado de la canalización instalada. No obstante, en casos especiales o por razones justificadas por las que no se pueda cumplir con lo redactado anteriormente, habrá de solicitarse autorización al Organismo Territorial Competente, el cual podrá conceder la licencia, previa petición de informe a NEDGIA ANDALUCÍA SA y a aquellos organismos que considere conveniente consultar.

B. Contigua a la zona de servidumbre permanente antes detallada existe una zona de seguridad, definida en la UNE 60-305-83, que se extiende hasta cinco metros a cada lado del eje de la tubería, en la cual la ejecución de excavaciones u obras puede representar un cambio en las condiciones de seguridad de la canalización y en la que no se dan las limitaciones anteriores ni se prohíben las obras incluidas como prohibidas en la zona de servidumbre de paso, siempre que se informe previamente al titular de la instalación para la adopción de las acciones oportunas que eviten los riesgos potenciales para la canalización.

C. a servidumbre de ocupación temporal durante el periodo de ejecución de las obras en una franja o pista sonde se hará desaparecer todo tipo de obstáculo. La anchura deberá ser la estrictamente necesaria, a fin de reducir al mínimo la afección sobre los terrenos ocupados. En la tabla siguiente se recogen las distancias máximas de referencia, en función del diámetro nominal de la tubería.

	DIÁMETRO NOMINAL	DISTANCIAS MÁXIMAS (m)
ZONA DE OCUPACIÓN TEMPORAL	Ø ≤ 6”	8
	Ø 8” - 14”	10
	Ø 16” - 20”	12
	Ø 22” - 26”	15
	Ø 28” - 30”	18

OCUPACIÓN DEL DOMINIO

Ocupación permanente y perpetua del vuelo, suelo y subsuelo de las parcelas que se indiquen y de sus accesos (servidumbre perpetua de paso) necesarias para la construcción y mantenimiento de las instalaciones de filtrado, regulación y medida del gas y sus elementos anexos; para la instalación de conjuntos de válvulas de línea, y derivación y acometidas; o para elementos de protección catódica incluyendo transfo-rectificadores, acometidas eléctricas, cables y elementos dispersores, incluyendo la construcción de los cierres de protección en la totalidad del perímetro para salvaguarda de las instalaciones frente a los elementos extraños e intrusismo.

Antes de iniciar las obras, NEDGIA ANDALUCÍA SA dispondrá de los documentos indicados en los puntos anteriores.

ANEXO 4
PLANOS de PROYECTO

ANEXO 5

DOCUMENTACIÓN A CUMPLIMENTAR AL INICIO y AL FINAL DE OBRA

A CUMPLIMENTAR ANTES DEL INICIO DE LA OBRA

ACTA DE REUNIÓN DE COORDINACIÓN DE ACTIVIDADES EMPRESARIALES

PROMOTOR 1: _____
PROMOTOR 2: _____
CONTRATISTA 1: _____
CONTRATISTA 2: _____
OBRA PROMOTOR 1: _____
OBRA PROMOTOR 2: _____

Las Empresas, junto con sus Coordinadores de Seguridad y Salud en fase de ejecución (CSS) designados a tal efecto, con la firma de esta acta, certifican que en virtud del artículo 24 de la Ley 31/1995 de Prevención de Riesgos Laborales, y R. D. 171/2004, por el que se desarrolla el artículo reseñado, se produce:

- Intercambio de estudios de seguridad y salud que recogen los riesgos propios de sus actividades, las medidas referidas a la prevención de tales riesgos y las medidas que deben aplicarse cuando se produzca una situación de emergencia, y demás documentación, recalcando por una parte los trabajos que van a asumir cada una de las promotoras y por otra las instrucciones a seguir ante los riesgos específicos de sus trabajos que puedan afectar a los trabajadores por concurrencia de actividades. Estas instrucciones se transmitirán entre los CSS y en aquellos casos que se produzcan cambios relevantes a efectos preventivos. Este traspaso de información es ampliable, si así se considera, apoyándose en los Planes de Seguridad y Salud de las contratas que pueden incurrir en interferencias durante el transcurso de las obras, tanto por actividades sucesivas como por actividades simultáneas.

- Acuerdo de comunicación inmediata de situaciones que puedan afectar a la salud o la seguridad de los trabajadores en concurrencia de actividades.

- Coordinación entre CSS en todos aquellos casos que sea necesario durante el desarrollo de los diferentes trabajos a realizar.

El compromiso de todas las partes es que la información se proporciona antes del inicio de las actividades, se mantenga permanentemente actualizada durante la duración de las mismas así como cuando se produzca un cambio en las actividades concurrente que sea relevante a efectos preventivos y cuando se produzca una situación de emergencia.

Ambos CSS entienden y comparten la información intercambiada y se comprometen a organizar la coordinación de actividades empresariales entre sus contratas, subcontratas y/o trabajadores autónomos para que cooperen entre sí en la aplicación de las normativas de prevención de riesgos laborales, tanto desde el punto de vista de los riesgos y medidas a aplicar, como de las situaciones y actuación en caso de emergencia, tanto de ellos mismos como de la concurrencia de actividades con el resto de contratas-subcontratas y/o trabajadores autónomos.

Asimismo los CSS se comprometen a verificar que las contratas, subcontratas y/o personal autónomo comunican a sus trabajadores estas instrucciones mencionadas.

Asimismo los Promotores de cada una de las obras se comprometen previo inicio de las mismas a facilitar una copia de la presente acta a sus respectivas Direcciones Facultativas.

Representante del Promotor 1	CSS del Promotor 1	Representante del Promotor 2	CSS del Promotor 2
Firmado	**Firmado**	**Firmado**	**Firmado**

_____, a _____ de _____ de 2019

ANEXO 3

Ciudad, a __ de _____ de ____
De una parte, D./Dña. _____, con DNI nº _____, en nombre y
representación de _____, con domicilio Fiscal en
_____ y con CIF nº _____, de ahora en adelante EL
SOLICITANTE.
Y de la otra parte D./Dña. _____, con DNI nº
_____,
en nombre y representación de (identificar titular del activo) , de ahora en adelante GASNATURAL.
Hacen constar lo que sigue:
1. Que en fecha_____ firmaron un Acuerdo para la realización del PROYECTO DE
DESPLAZAMIENTO solicitado de _____ en el término municipal de_____
2. Que EL SOLICITANTE Y GASNATURAL dan por finalizados a satisfacción de ambas
partes lo siguiente:
- Que la ubicación final de la canalización e instalaciones de GASNATURAL responden a
lo dictado en el Acuerdo de referencia.
- Que las condiciones de instalación cumplen con todos los Reglamentos, Normas, Especificaciones y otros requisitos aplicables.
- Que las instalaciones abandonadas por GASNATURAL están debidamente inertizadas y
pueden ser achatarradas por EL SOLICITANTE.
Y para que así conste su conformidad, se extiende y firma la presente Acta por los comparecientes, por duplicado y a un único efecto, en el lugar y fecha antes mencionado.
Por EL SOLICITANTE Por (identificar titular del activo)

PRESUPUESTO ACTUACIÓN

DATOS GENERALES		DATOS TÉCNICOS	
Solicitante:	Santiago Hervas	**Longitud:**	885 m
Peticionario:	Edp	**Presión:**	150 mbar
Expte. SISS - Versión:	0011 - v.1 PE 160-90 Y 4 AC.	**Tipo de legalización:**	PACA
Fecha Presupuesto:	24/02/2021	**Tipo de Obra:**	Solo Obra Mecánica
Población:	Málaga	**SIGEP:**	na
Provincia:	Málaga	**Presupuesto Orientativo**	No
Denom. Proyecto:	SUNC.BM-4		

Nedgia Andalucía S.A.
OFICINA TÉCNICA
Ricardo Briz Martínez

Sociedad Propietaria Red	Nedgia Andalucía S.A.
Expropiaciones por cuenta de Nedgia:	No
Expropiaciones por cuenta de peticionario:	No
Obtención de Permisos de ejecución:	Peticionario

DESCRIPCIÓN OBRA

PRESUPUESTO PARA PROYECTO, A desplazar aprox. 670 metros de PE DN-160, 215 de PE DN-90, incluyendo 4 nuevas acometidas y 4 válvulas de red, por modificación de sector SUNC.BM-4, ampliación de las superficies comerciales de Plaza Mayor Shopping y del Designer Outlet Center "SOLO OBRA MECÁNICA"

DESCRIPCIÓN PARTIDAS DEL PRESUPUESTO	IMPORTE
MATERIALES	**11.771 €**
Suministro de Tubería	8.133 €
Suministro de Accesorios	3.638 €
SERVICIOS DE OBRA	**20.431 €**
OBRA CIVIL BÁSICA	**0 €**
Excavaciones Básicos	0 €
Demolición y reposición de pavimentos	0 €
OBRA MECÁNICA	**18.955 €**
Instalación de tubería	18.955 €
Ensayos no destructivos	0 €
Maniobras	0 €
Estudio y ejecución de protección catódica	0 €
SUPLEMENTOS OBRA MECÁNICA Y PROTECCIONES	**1.476 €**
OTROS CONCEPTOS	**6.888 €**
Dirección de obra, supervisión y coordinación de seguridad y salud	5.023 €
Estudio y ejecución de proyecto de obra	1.865 €
Permisos y tasas	0 €
Servidumbres de Paso y Expropiaciones	0 €
GASTOS TÉCNICOS Y ADMINISTRATIVOS	**4.895 €**
SUBTOTAL PRESUPUESTO	**43.985 €**
IMPREVISTOS (0%)	**0 €**
TOTAL PRESUPUESTO (sin IVA)	**43.985 €**

Vigencia del Presupuesto 6 meses.